PRZEKRÓJ A-A

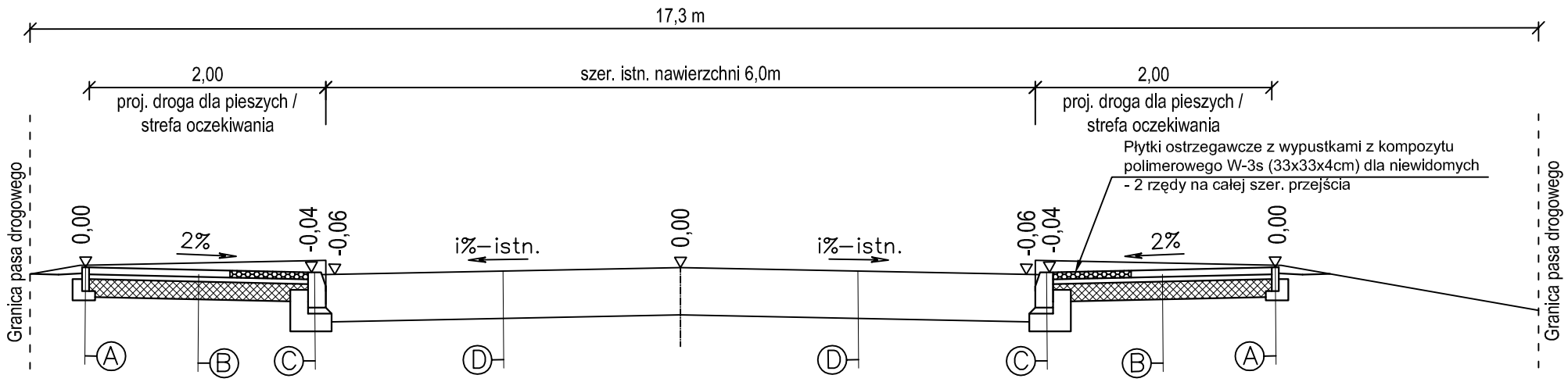

A

- obrzeże betonowe 6x20m
- ława z betonu C8/10 z oporem

B

- kostka brukowa betonowa gr. 6 cm
- podsypka cementowo - piaskowa 1:4 gr. 4 cm
- warstwa podbudowy z piasku stabilizowanego cementem Rm=2,5 MPa wg PN-S-96012:1997 o grubości 15 cm

C

- krawężnik betonowy 15x30cm
- podsypka cementowo - piaskowa 1:4 o grubości 5cm
- ława z betonu C12/15 z oporem o grubości 15cm

D

- istniejąca konstrukcja nawierzchni drogi powiatowej

Zamawiający: Powiatowy Zarząd Dróg w Puławach ul. Składowa 1A 24-100 Puławy			**Wykonawca:** Marcin Gajewski Projekty Drogowe ul. Kołłątaja 8/27A 24-100 Puławy	
Obiekt:	Budowa dwóch przejść dla pieszych w ciągu drogi powiatowej nr 2507L w Końskowoli			
Nazwa rysunku:	PRZEKROJE KONSTRUKCYJNE			
Funkcja:	**Imię i nazwisko:**		**Uprawnienia:**	**Podpis:**
Projektant:	mgr inż. Marcin Gajewski		LUB/0213/POOD/08	
Opracował:	mgr inż. Kamil Trochonowicz		LUB/0060/PWBD/21	
Branża drogowa	**Stadium:** P.W.	**Data:** 03.2023	**Skala:** 1:50	**Nr rys.** 3